Рамка в сборе ОВИ 05.140

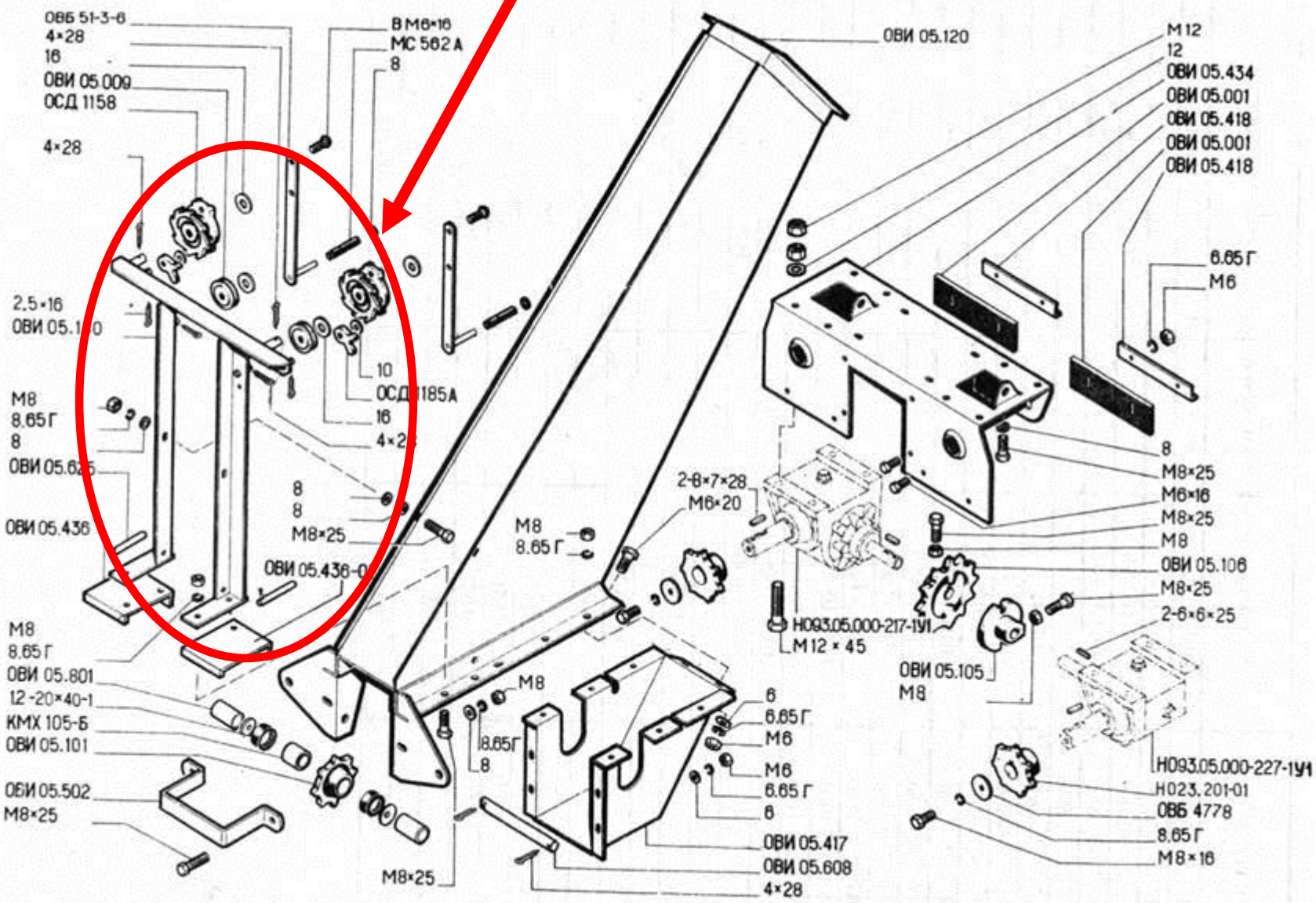

Рис. 25. Секция нижняя ОВИ 05.110.